LUMTECH

Spot encastré IP67 GU10

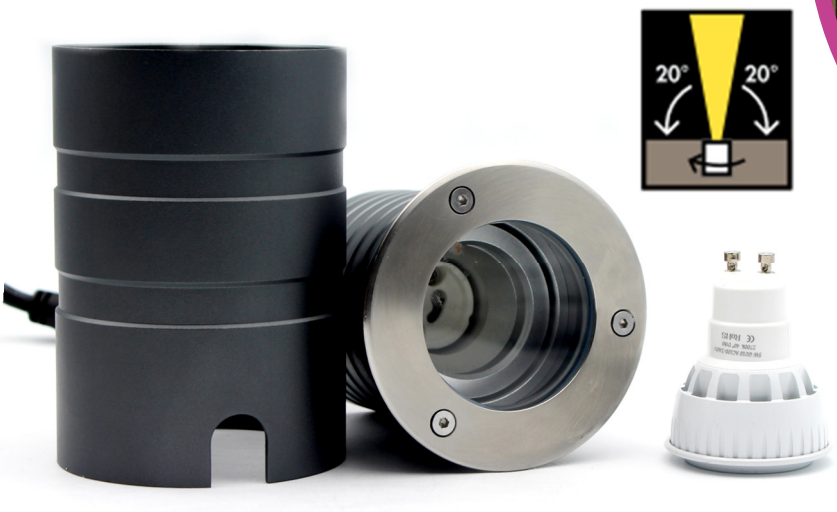

LT-004020-GU10

LUMTECH

Spot encastré IP67 GU10

Dimensions :

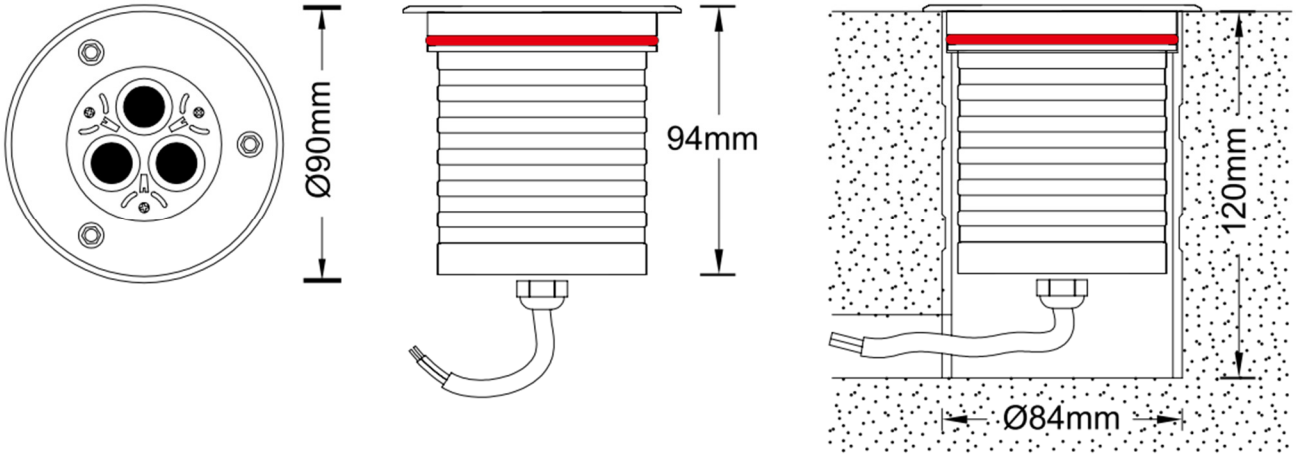

Caractéristiques :

Code	LT-004020-GU10
Dimensions	Ø90 x 94 mm
Réservation	Ø84 x 120 mm
Puissance	-
Température de couleur	-
Alimentation	AC 100-245 V
Type de LED	-
Quantité de LED	-
Type de lentille	-
Marque de driver	-
Angle de faisceau	(Direction réglable à la main avec 20° d'inclinaison maximum)
Couleur	Gris foncé
Matériaux	Aluminium solide passivé (anodisation) + Inox 316 + verre trempé
Longueur de câble	1 m
L'index de résistance	IK07
Indice de protection	IP67
Classe électrique	I
T° de fonctionnement	De -20° à +50°C
Accessoire(s)	Boîte d'encastrement en aluminium incluse
Certificats	CE - Cmim
Garantie	3 ans