LUMTECH

Mini spot encastré IP20 1W

LT-003977-1-ADJ

LT-003977-1-F

Caractéristiques :

Code	LT-003977-1-ADJ	LT-003977-1-F
Dimensions	Ø44 x 23 mm	Ø32 x 20 mm
Réservation	Ø35 mm	Ø23 mm
Puissance	1W	
Température de couleur	2700K / 3000K / 4000K / 6000K	
Alimentation	AC100-240V	
Type de LED	CREE XPE	
Quantité de LED	1 unité	
Flux lumineux en 3000K	91 lm	
Marque de driver	ELP01SS	
Dimmable	Non	
Angle de faisceau	12° - 20° - 30°	
Couleur	Noir - Blanc	
Matériaux	Aluminium	
Longueur de câble	-	
Facteur de puissance	0.9	
Indice de protection	IP20	
IRC	>80	
UGR		
Durée de vie	50 000h	
Température de fonctionnement	-20°C - +40°C	
Classe électrique	III	
Accessoire (s)	-	
Certificats	CE, Cmim	
Garantie	2 ans	

LUMTECH

Mini spot encastré IP20 1W

Dimensions :

LT-003977-1-F

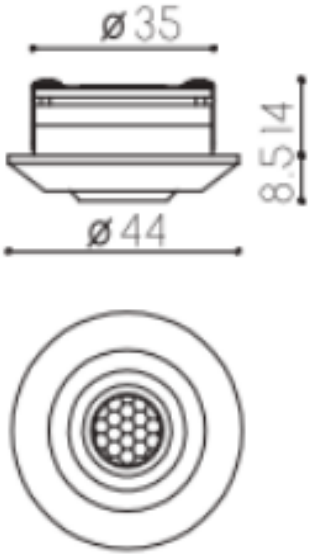
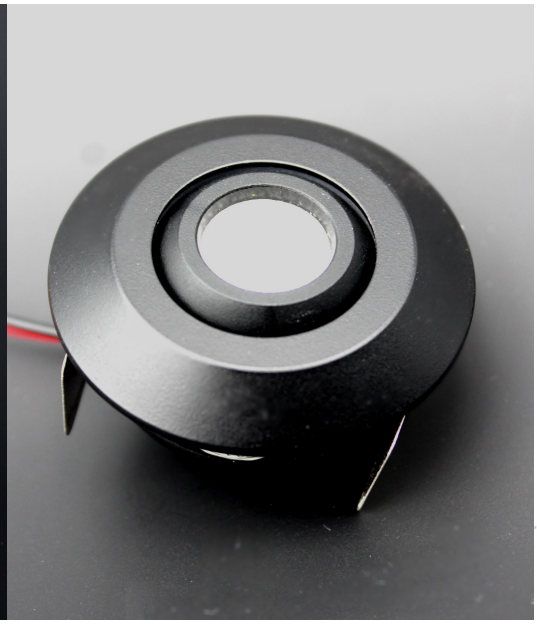
LT-003977-1-ADJ