# LUMTECH

## Spot sur piquet / patère

**LT-003912**

**Données photométriques (3000K, 13°) :**

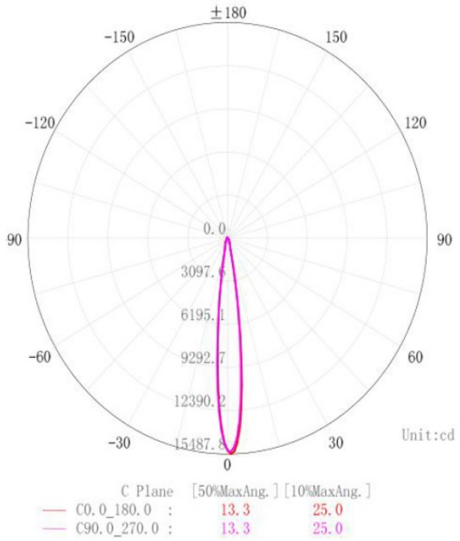


**Courbe de distribution de la lumière [Unit : cd]**

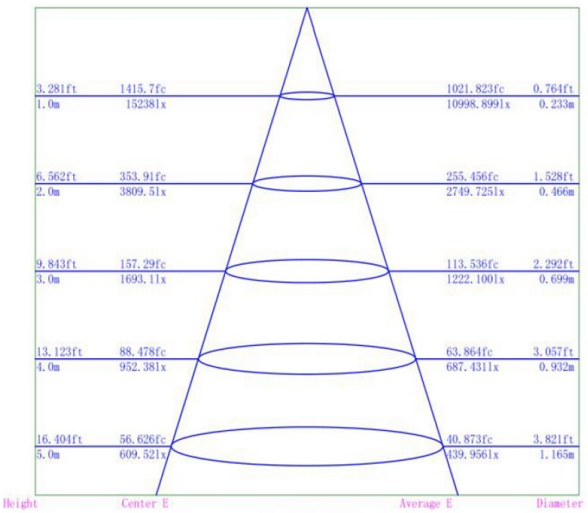


**Courbe de Lux distance**

# LUMTECH

## Spot sur piquet / patère

**Dimensions :**

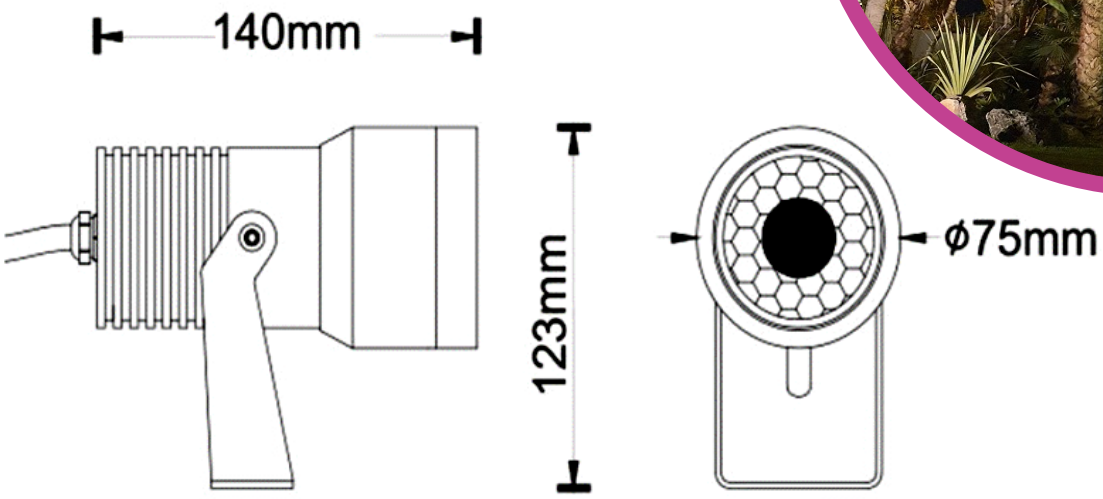


**Caractéristiques :**

| Code | LT-003912 | | | |
|---|---|---|---|---|
| Dimensions | Ø75x H140 mm | | | |
| Réservation | - | | | |
| Puissance | 18W | | | |
| Température de couleur | 2700K / 3000K / 4000K / 6000K | | | |
| Alimentation | AC 95-265V | | | |
| Type de LED | CREE COB | | | |
| Quantité de LED | 1 unité | | | |
| Flux lumineux en 3000K et 34° | 1500 lm | | | |
| Type de lentille | PMMA | | | |
| Marque de driver | - | | | |
| Dimmable | Non | | | |
| Angle du faisceau | 13° - 35° / 57° (avec réflecteur) | | | |
| Couleur | Noir | | | |
| Matériaux | Aluminium + verre trempé | | | |
| Longueur de câble | 1m du câble H05RNF-F 3x1mm | | | |
| Facteur de puissance | >0.9 | | | |
| Indice de Protection | IP67, IK04 | | | |
| IRC | >90 | | | |
| UGR | <25.3 | | | |
| Durée de vie | 50 000h | | | |
| Température de fonctionnement | -20°C - +50°C | | | |
| Classe électrique | I | | | |
| Courant d'appel | 0.39A à 230V | | | |
| Accessoire(s) | LT-003912-SHIELD-80 | LT-003684-SPIKE | LT-003684-BASE | LT-003684-BELT-2M |
| | Casquette en aluminium noir | Piquet en plastique ABS 39x170mm | patère ronde en aluminium Ø75mm | Sangle en Nylon noir avec attaches en inox 304 2m |
| Certificats | CE, Cmim | | | |
| Garantie | 3 ans | | | |

# LUMTECH

## Spot sur piquet / patère

**Accessoires :**

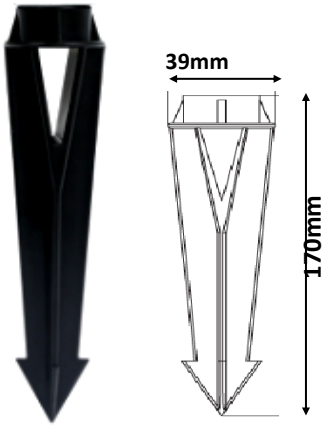


LT-003684-SPIKE

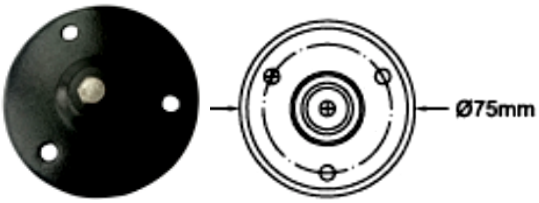


LT-003684-BASE

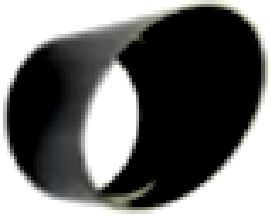

LT-003912-sheild-80

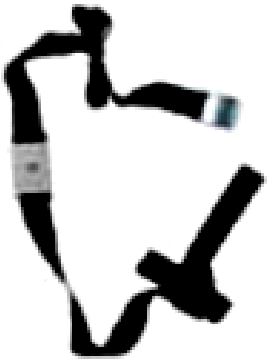

LT-003684-BELT-2M