LUMTECH

Spot sur rail à faisceau variable 25W

LT-003605-RAIL-25

Données photométriques (2700K) :

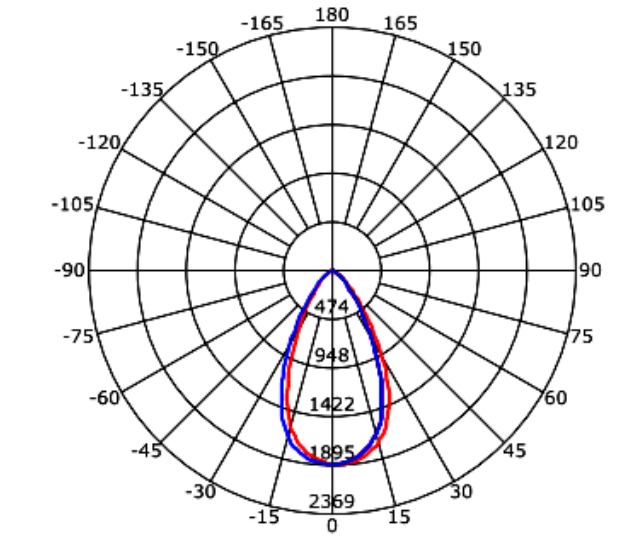

Beam Angle(50%) C0-180,C90-270: 55.4 deg,55.2 deg

Courbe de distribution de la lumière [Unit : cd]

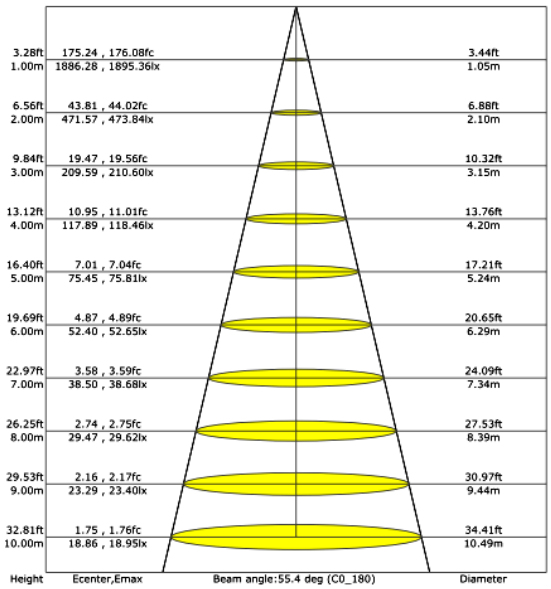

Courbe de Lux distance

LUMTECH

Spot sur rail à faisceau variable 25W

Dimensions :

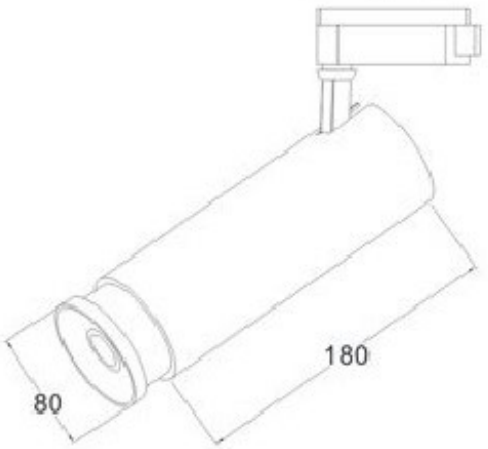

Caractéristiques :

Code	LT5-003605-RAIL-25	LT5-003605-RAIL-25-DIM
Dimensions	Ø80 x H180 mm	
Réservation	-	
Puissance	25W	
Température de couleur	2700K / 3000K / 4000K / 5000K	
Alimentation	AC 220-240V	
Type de LED	CREE COB	
Quantité de LED	1 unité	
Flux lumineux en 2700K 50°	1800 lm	
Type de lentille	PC	
Marque de driver	-	LINKUAN
Dimmable	Non	Oui
Angle de faisceau	13° – 70° (faisceau variable)	
Angle de rotation	360°	
Inclinaison	90°	
Couleur	Noir - Blanc	
Matériaux	Aluminium	
Longueur de câble	-	
Facteur de puissance	0.9	
Indice de protection	IP20	
IRC	90	
UGR	<13.76	
Durée de vie	50 000h	
Température de fonctionnement	-20°C - +72°C	
Classe électrique	I	
Courant d'appel	0.1330A	
Accessoire(s)	RAIL compatible : LT5-003845-RAIL1/ LT5-003845-RAIL2	
Certificats	CE, Cmim	
Garantie	3 ans	